Серия кухонь«Тоскана»
Стол-тумба 400 мм
с 3-мя ящиками.

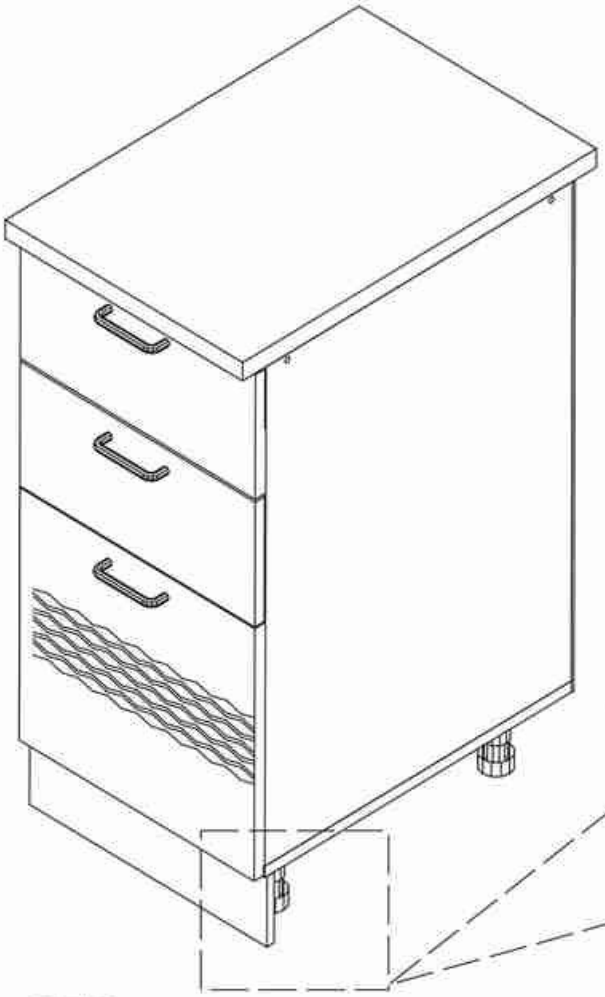

1.(САК129) Задняя стенка ДВПО 720*400*4 - 1
2.(САК227) Левая стенка 704*520*16 - 1
3.(САК228) Правая стенка 704*520*16 - 1
4.(САК110) Дно ящика Т-400 448*336*16 - 3
5.(МІК29) Цоколь 400 400*100*12 - 1
6.(МІК30) Столешница 400 400*600*26 - 1
7.(САК107) Дно тумбы 400 400*520*16 - 1
8.(МІК32) Фасад ящика 396*176 396*176*16 - 2
9.(МІК34) Фасад 356*396 396*356*16 - 1
10.(САК229) Задник ящика больш. 336*286*16 - 1
11.(САК108) Монтажка Т-400 368*72*16 - 2
12.(САК111) Задник ящика Т-400 336*70*16 - 2

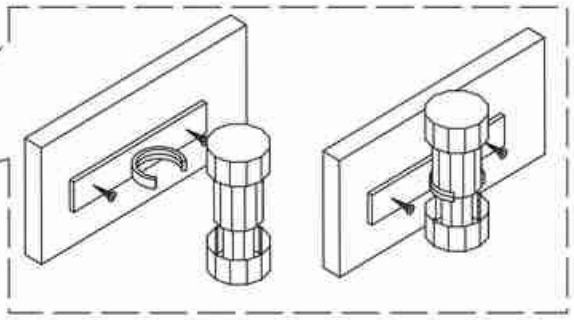

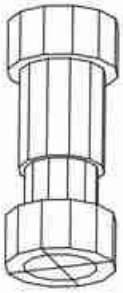

Ф19101

x4



Ф19102

x2



Ш01100

x62

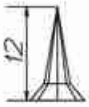

Ш01000

x22

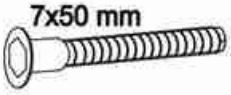

Ф01000

x8

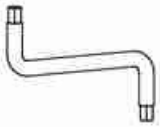

Ф02000

x1

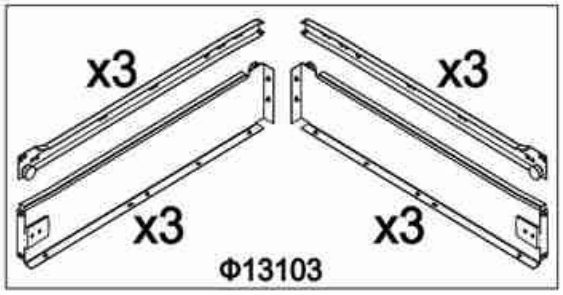

Ф13103



Ш03000

x18



Ш01300

x4



Ф06121

x3

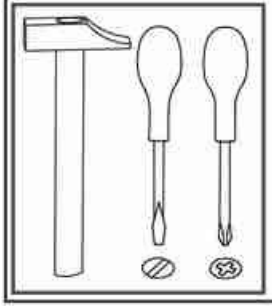



Ф03000

x4

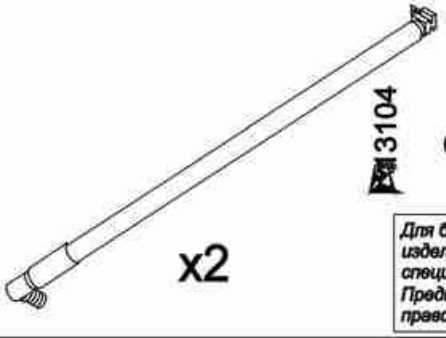

3104

x2

ООО «Мебель торг плюс»
Mebeltp.ru

Для более быстрой и качественной сборки изделий, рекомендуем пользоваться услугами специалистов.
Предприятие изготовитель оставляет за собой право на замену фурнитуры и комплектующих.

1

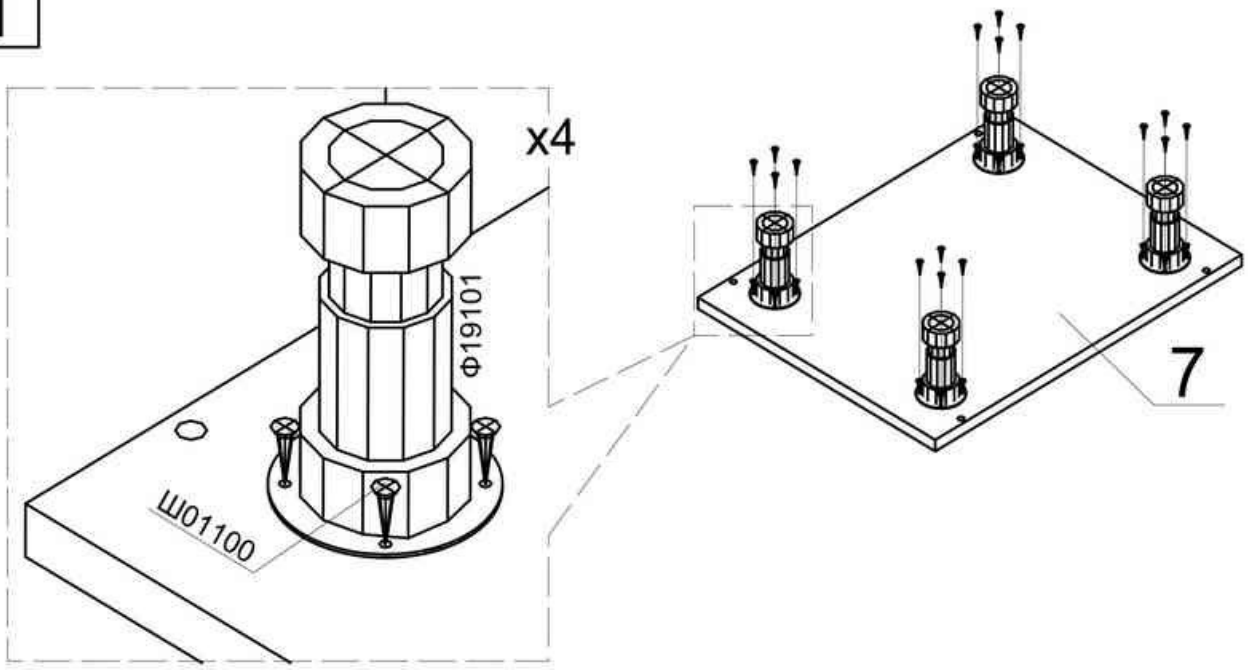

2

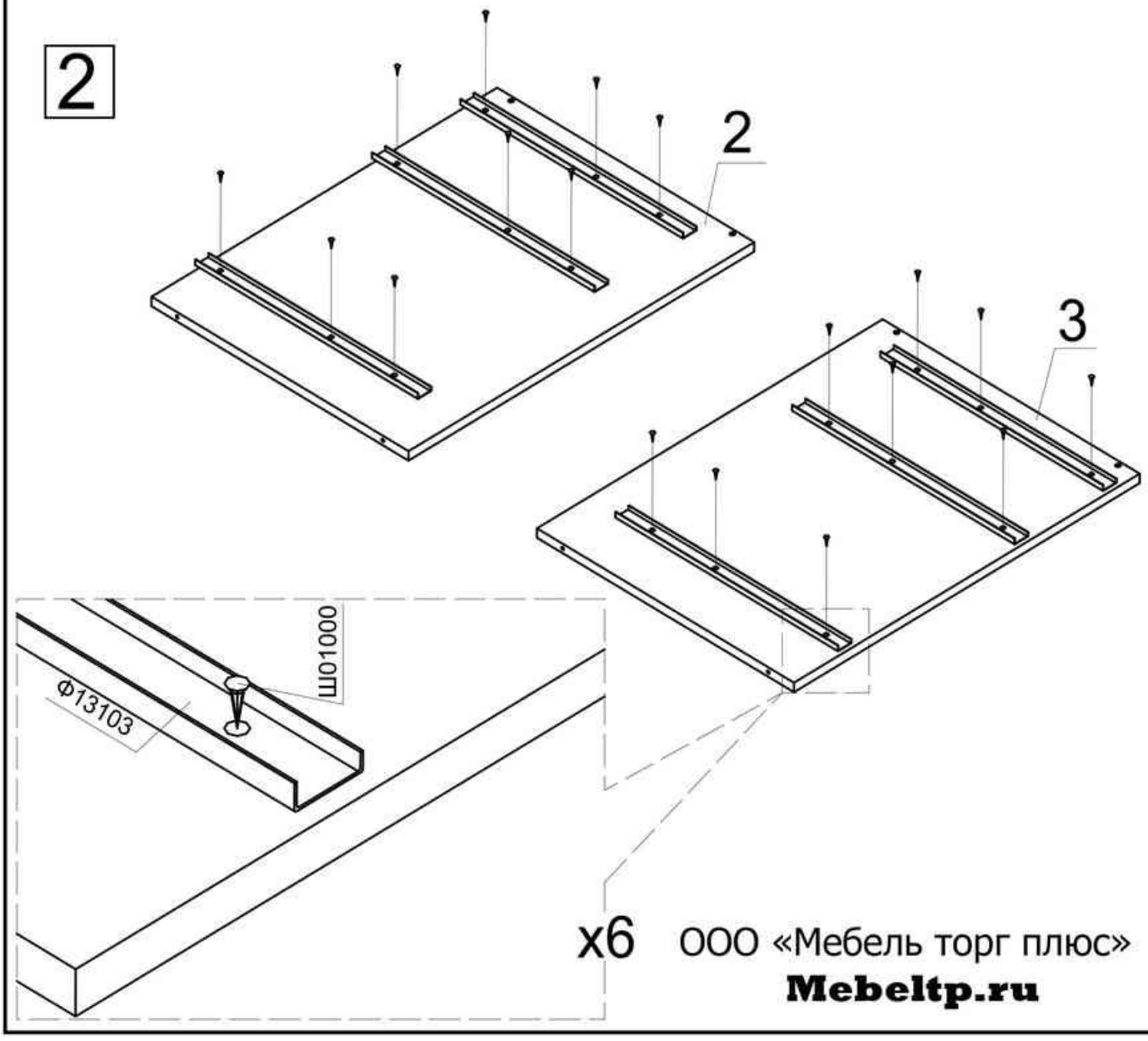

ООО «Мебель торг плюс»

Mebeltp.ru

3

ООО «Мебель торг плюс»

Mebeltp.ru

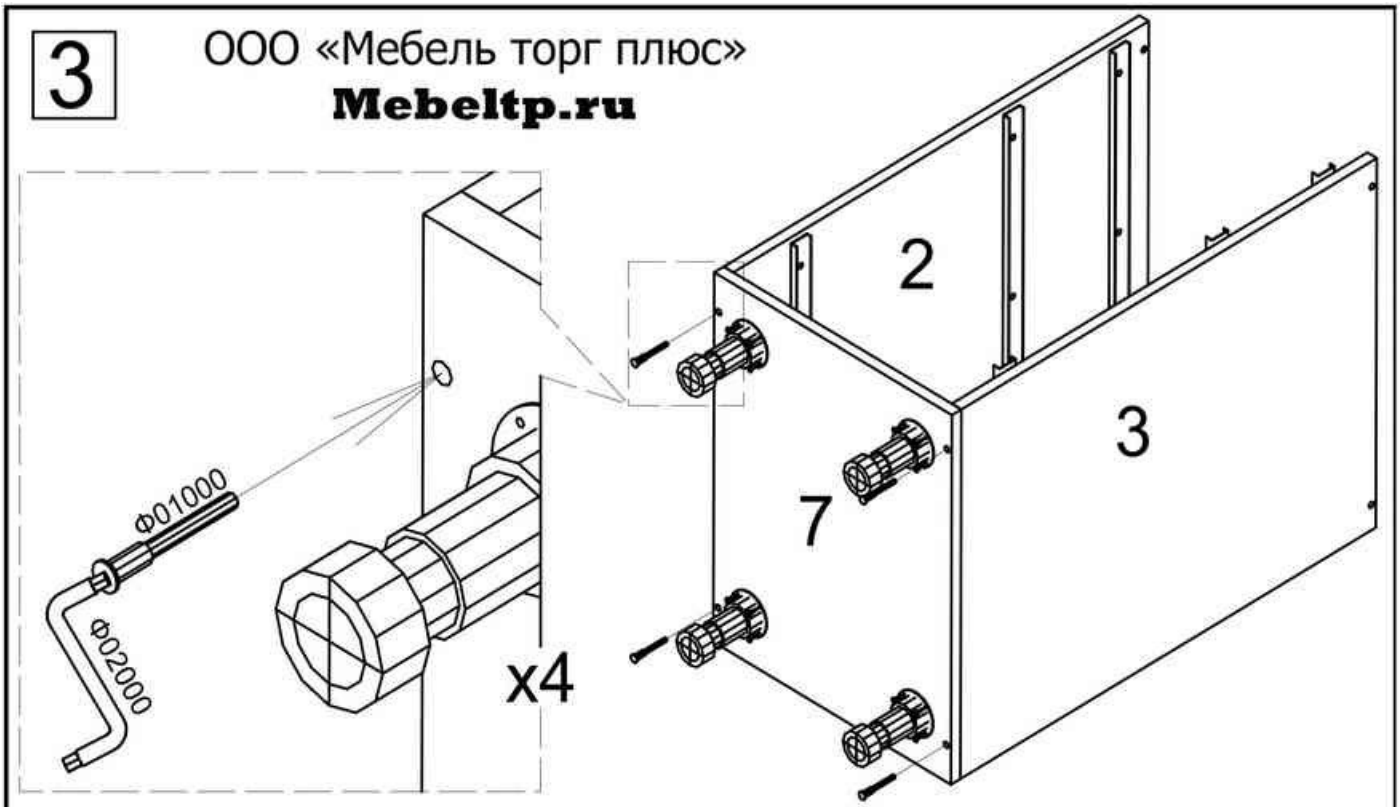

4

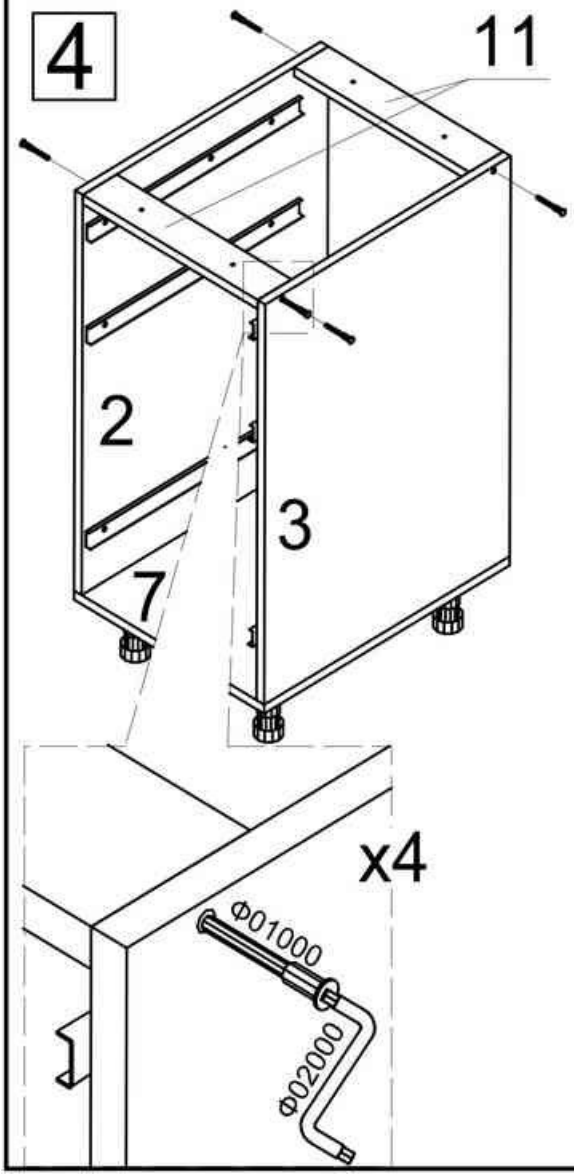

5

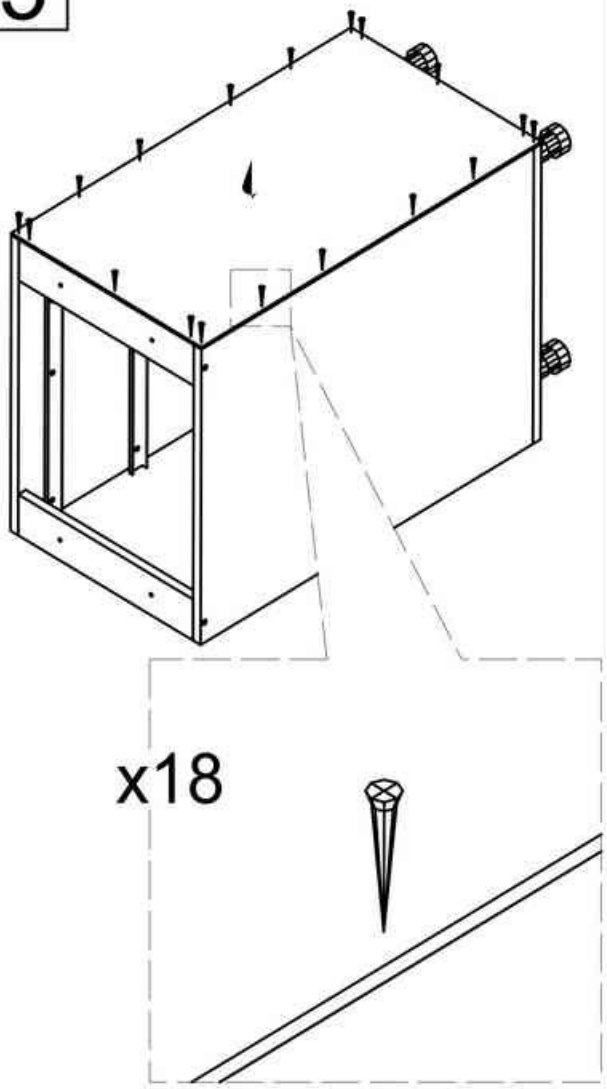

6

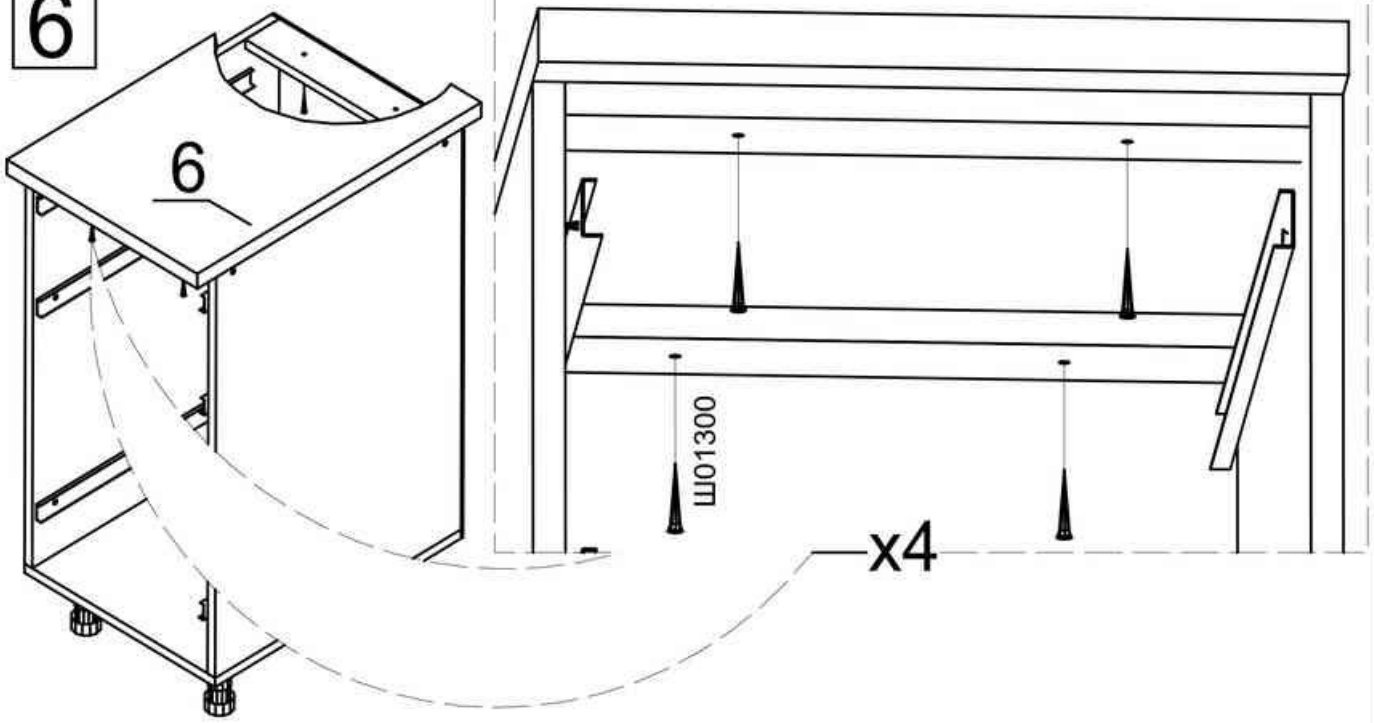

7

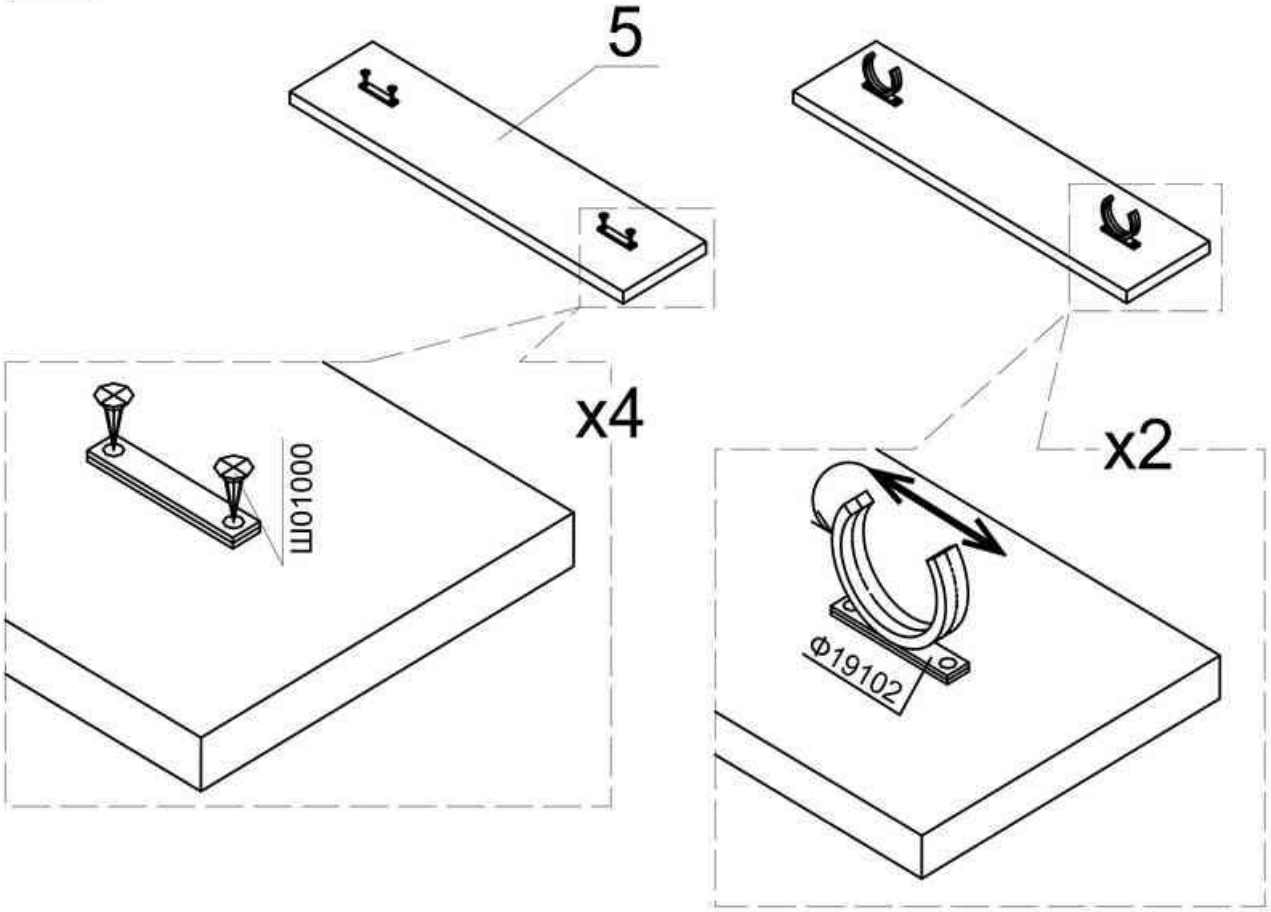

ООО «Мебель торг плюс»

Mebeltp.ru

8

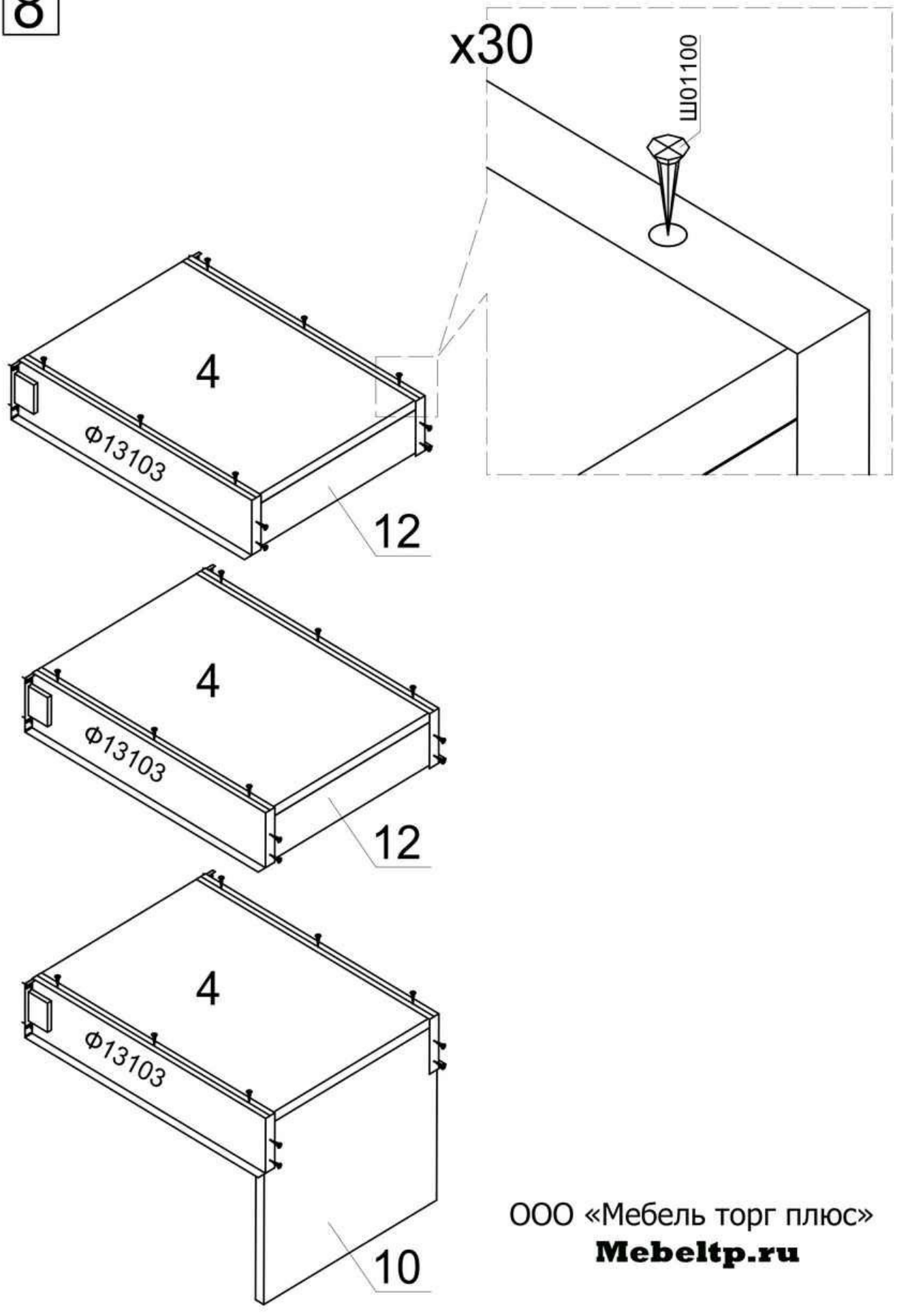

ООО «Мебель торг плюс»

Mebeltp.ru

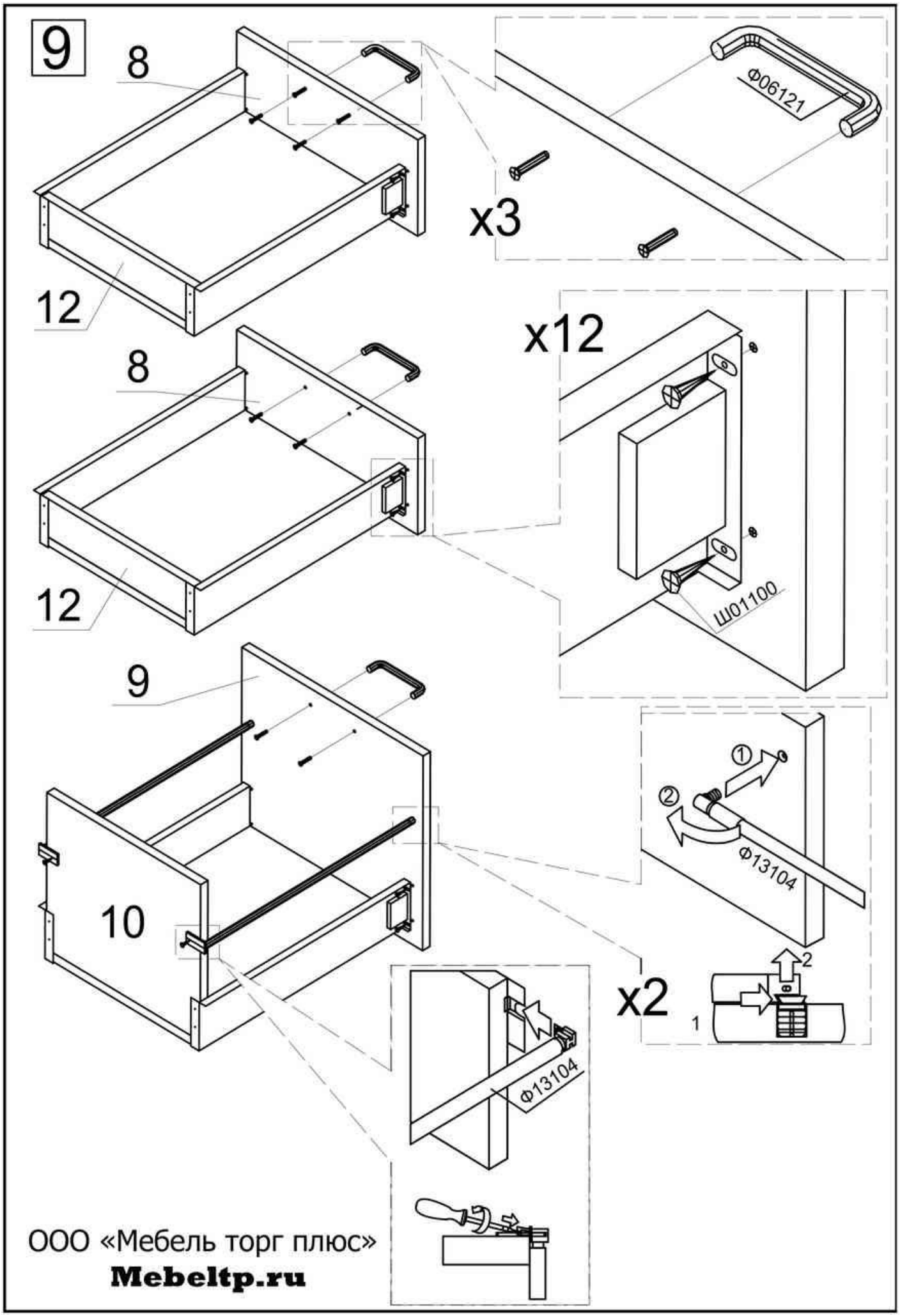

ООО «Мебель торг плюс»

Mebeltp.ru